PROURBA



PONDY X PROURBA

Donner du sens à notre environnement

X

1 - DESCRIPTION DU CONCEPT

Donner du sens au territoire.

En venant se plugger à l'existant, comme une greffe qui apporte de la fonction.
Le projet Drip est avant tout une invitation à utiliser les espaces extérieurs tout en leur apportant un peu de dessin et de confort.

Le paysage urbain est couvert de micro-installations en béton, servant à contraindre ou empêcher le passage des véhicules ou des individus, souvent perçu comme des éléments parasites.
Pourtant les usagers s'accommodent de ces potelets ou murets en les utilisant comme assises ou tablettes.
Le projet Drip c'est une invitation à prendre une pause le temps d'attendre son bus, de manger son sandwich ou de discuter entre amis...
En venant se fixer à l'existant chaque module propose de s'assoir seul ou à plusieurs et faire vivre l'expérience une urbaine différente.

Bien que pouvant s'installer sur des structures existantes, il est aussi proposé des modules complets, composés du potelet et de son extension métallique, permettant ainsi de disposer le mobilier là où l'on en a véritablement besoin.

PONDY X PRO URBA

2 - VISUALISATION DU PROJET

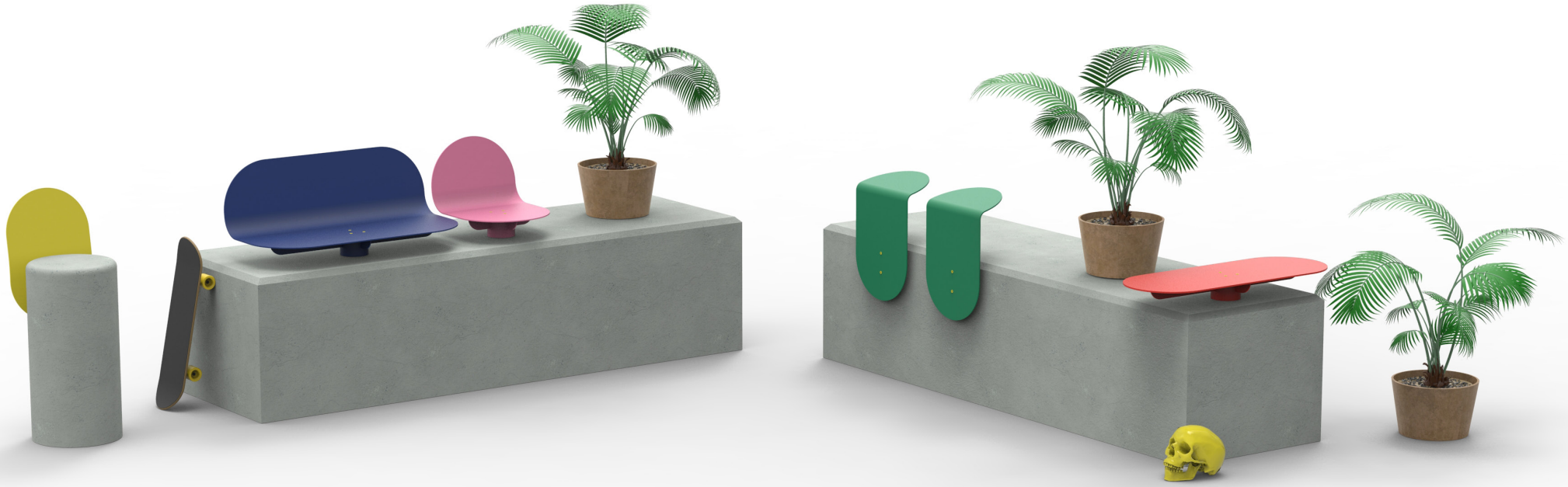

Chaque élément se fixe par vissage au support existant

X PROURBA

2 - VISUALISATION DU PROJET

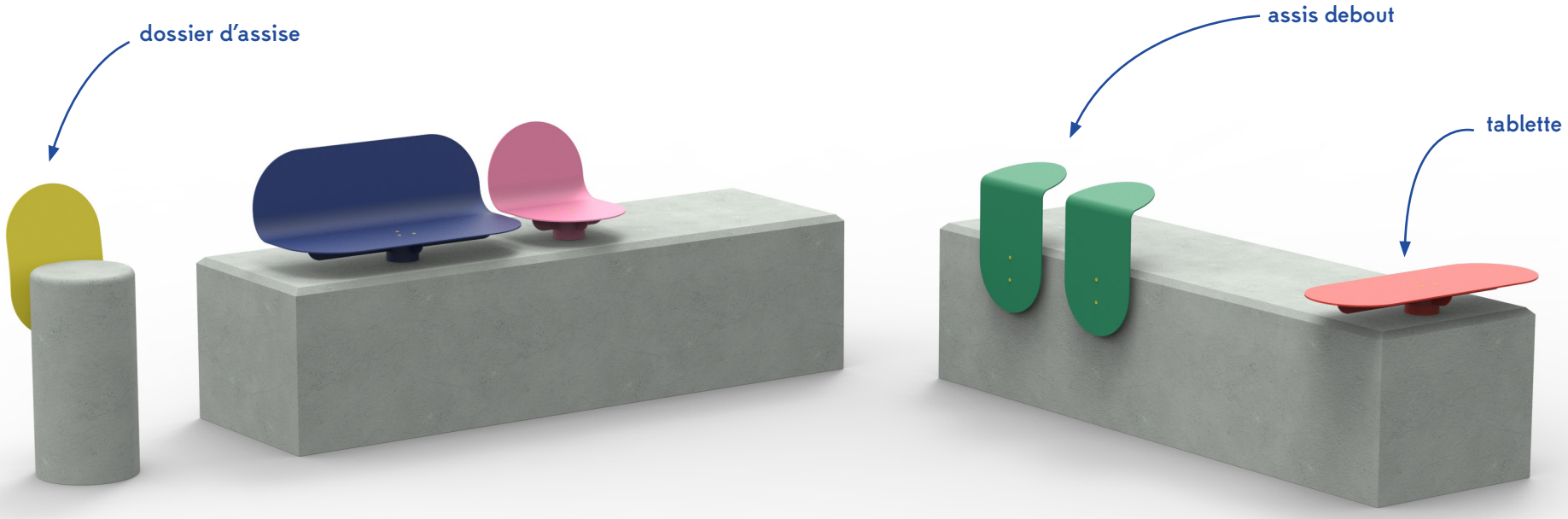

PONDY X PRO URBA

En réutilisant l'existant (ou non), on vient ajouter des modules en tôle d'acier peintes, pour apporter de la fonction et permettre aux usagers, voyageurs et citadins de s'approprier l'espace.

2 - VISUALISATION DU PROJET

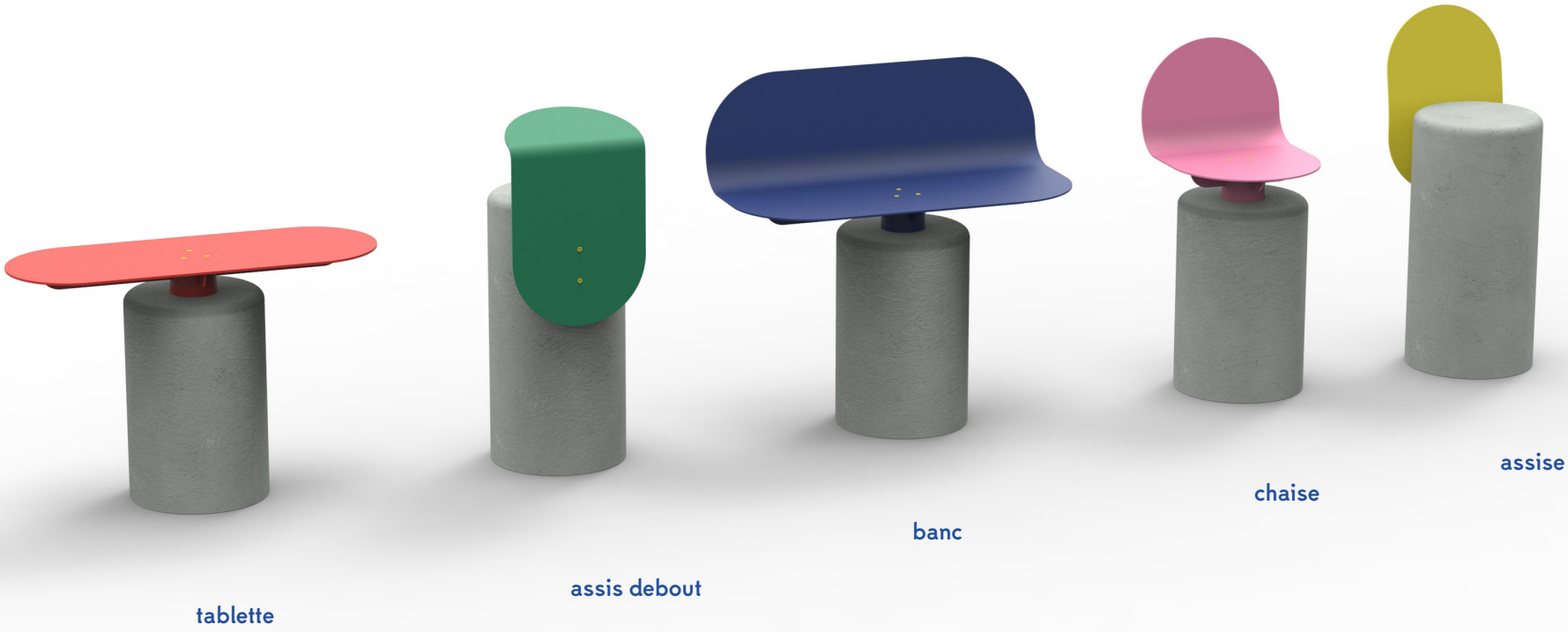

2 - VISUALISATION DU PROJET

X PRO URBA

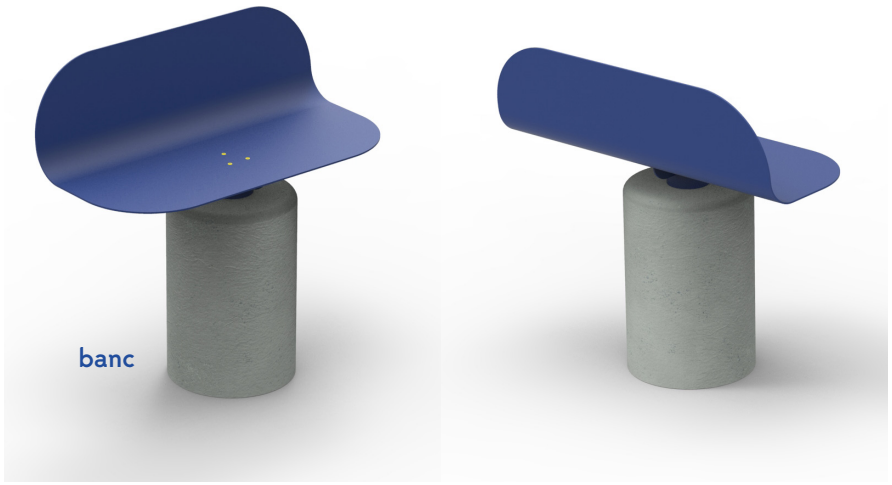

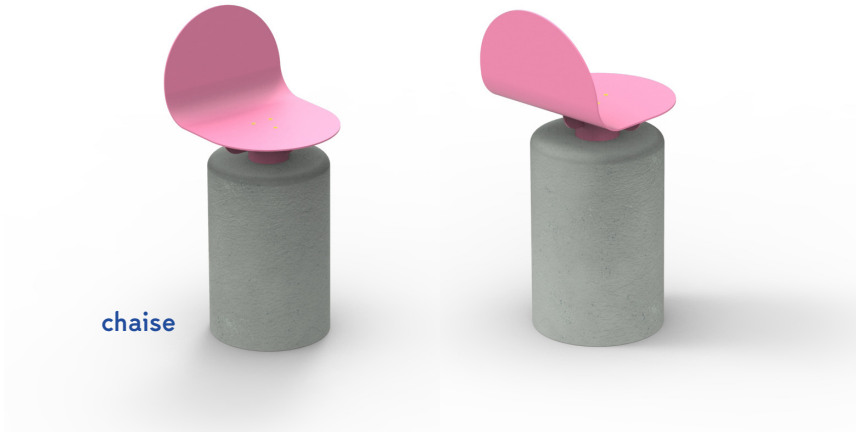

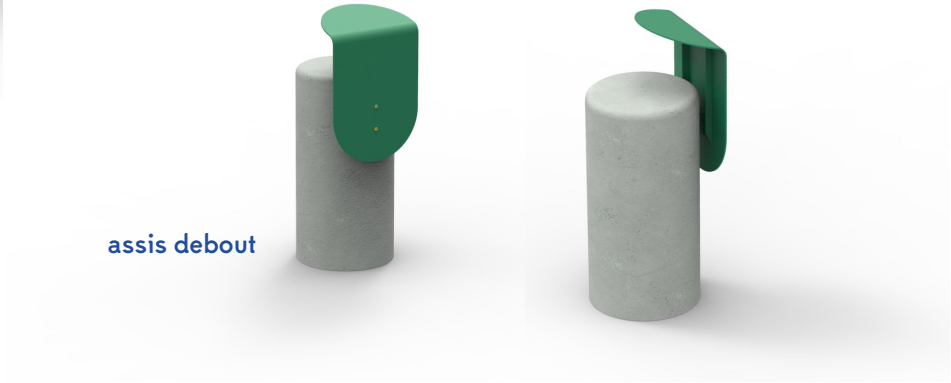



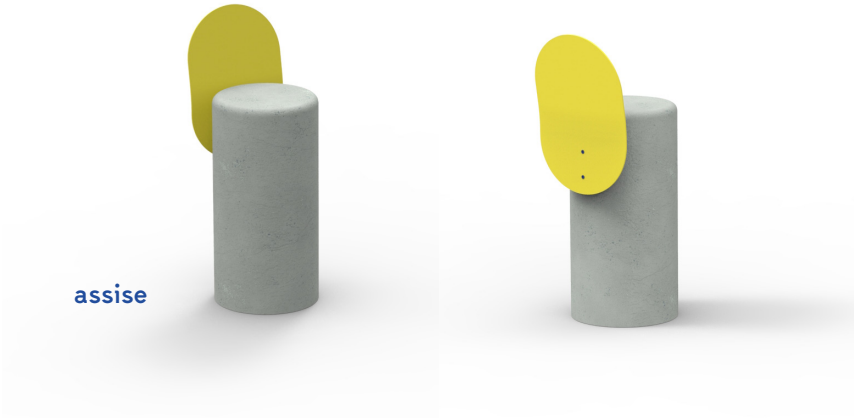

2 - VISUALISATION DU PROJET

Système de fixation:

La même technique d'assemblage est utilisé pour chaque module

X PRO URBA

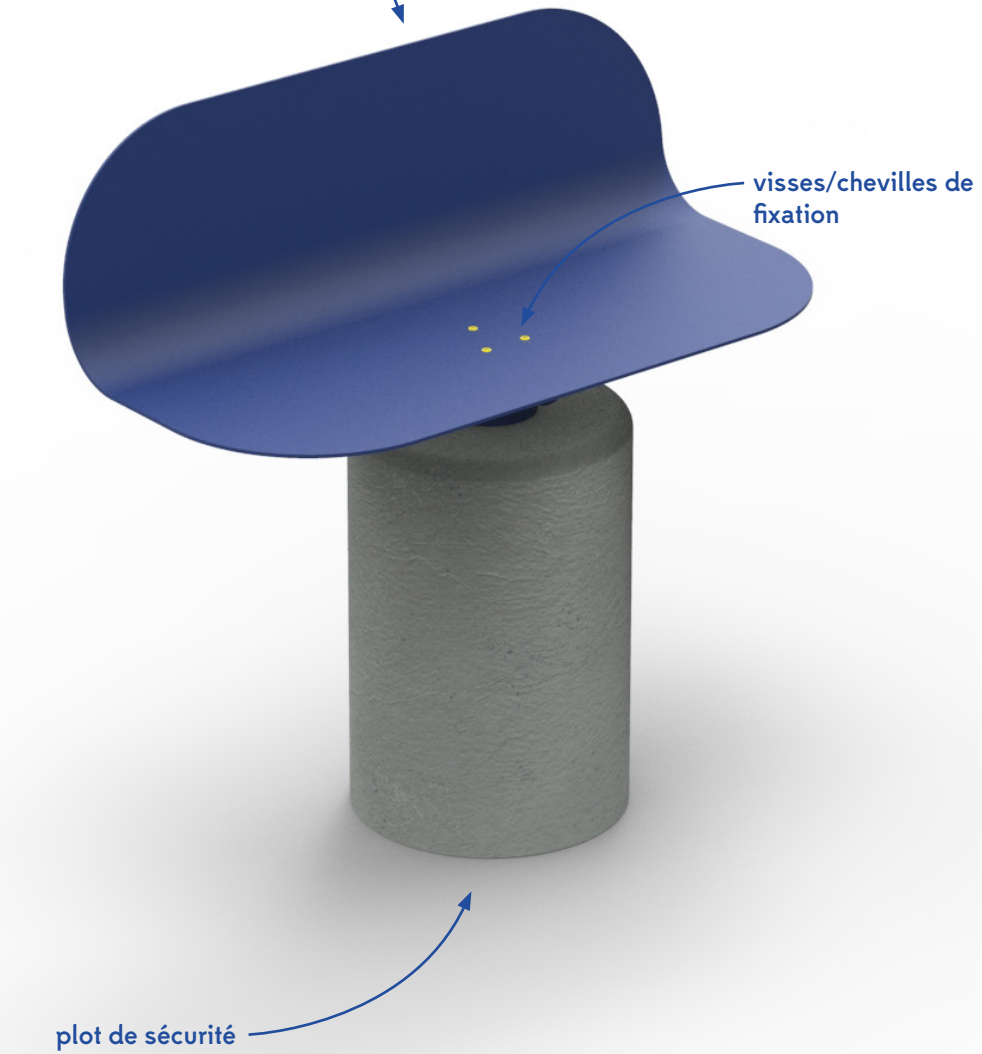

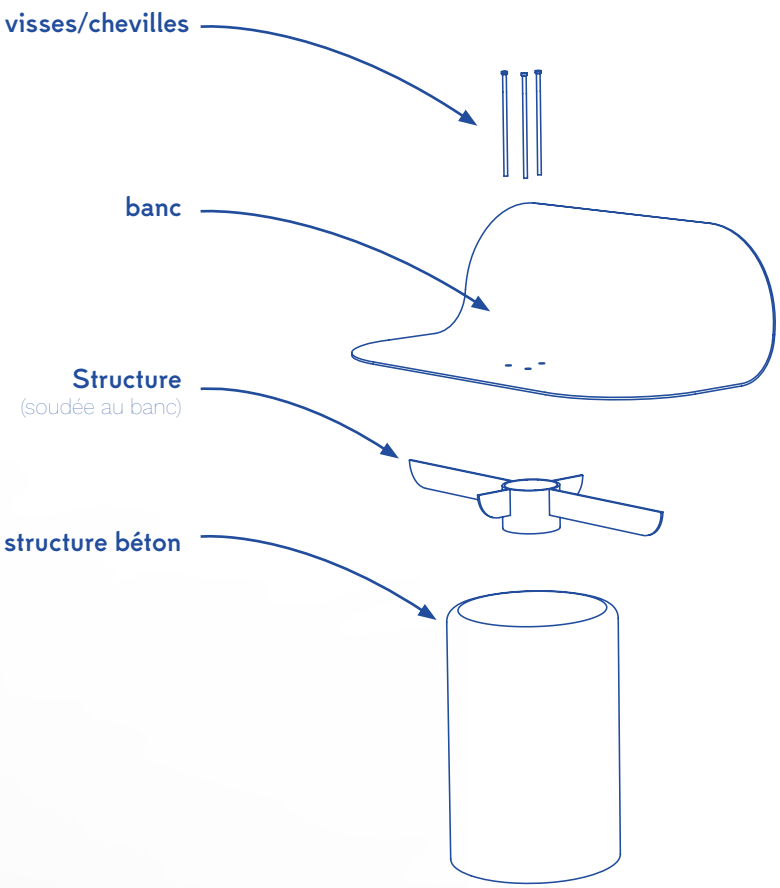

X

2 - VISUALISATION DU PROJET

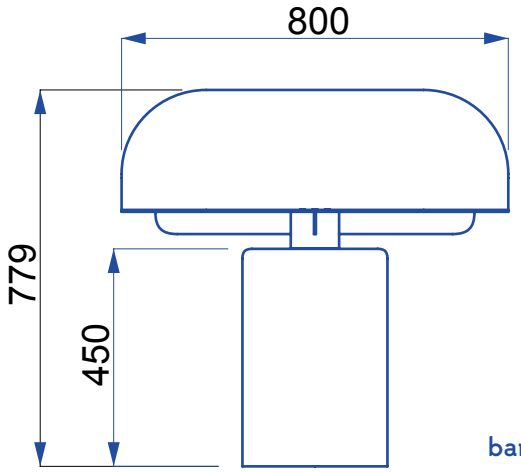

banc

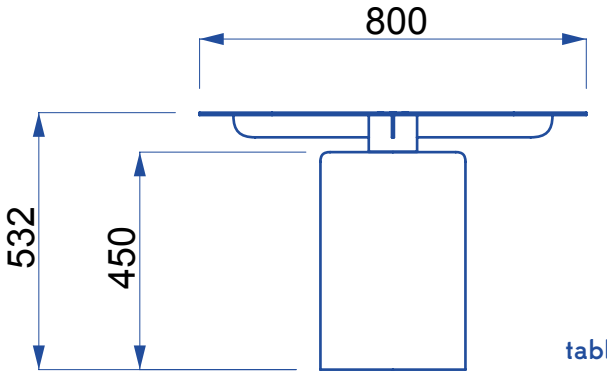

tablette

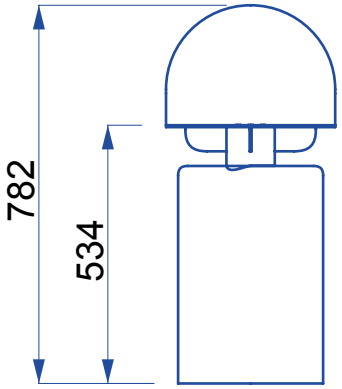

chaise

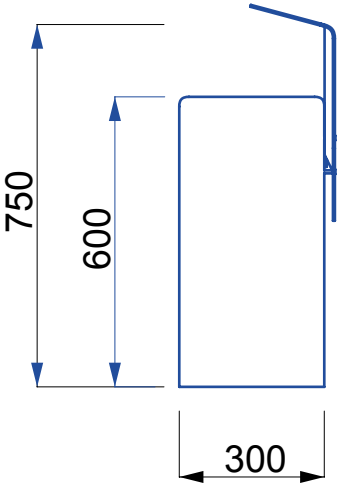

assis debout

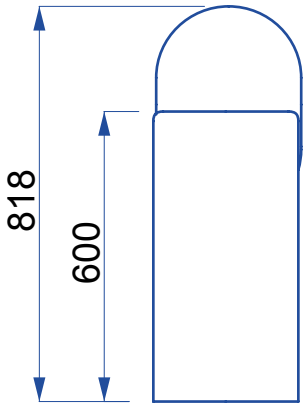

assise

PONDY

Thank U

PRO URBA